ЭЛЕКТРОМЕХАНИЧЕСКИЙ БЛОКИРАТОР КПП GARANT SMART GR
KIA SELTOS 22003

Номер замка	22003
Марка и модель автомобиля	**Kia Seltos**
Модельный год	2020-
Тип КПП	Var+; P;
Оснастка и инструмент	
1. Головка шестигранная S10, S12 2. Отвертка крестовая 3. Ключ шестигранный S5, S6	

Для предотвращения самооткручивания резьбовых соединений рекомендуется перед установкой резьбовых элементов наносить на резьбовую часть небольшое количество анаэробного герметика УГ-6 или его аналога (например «Loctite 243»).
Примечание: Все необходимые детали и приспособления, примененные и указанные в этой инструкции, также как и отдельные части механической защиты, можно заказать только у изготовителя.
Компания «ФЛИМ» придерживается политики постоянного совершенствования и оставляет за собой право изменять в интересах потребителя характеристики или составные части изделия.

Примечания

А) Зеленый провод «+» синий провод «-», блокиратор переходит в положение «Открыто». Смена режимов работы блокиратора производится сменой полярности на управляющих проводах.

Б) Перед началом установки проверьте работоспособность блокиратора. Для этого необходимо потянуть за трос блокировки, придерживая корпус блокиратора, трос вытягивается из корпуса, значит блокиратор находится в положении «Открыто». Подключите зеленый провод блокиратора к минусовой клемме аккумулятора (10-18 в), на синий провод необходимо подать положительный импульс от того же аккумулятора длительностью от 0.4 до 1-й секунды. Замок издаст легкий щелчок, потяните за трос блокировки, придерживая корпус блокиратора, трос не вытягивается из блокиратора, значит блокиратор находится в положении «Закрыто».

В) Трос аварийного открывания следует располагать в верхней части моторного отсека для удобного разблокирования блокиратора КПП при открытом капоте

Г) Рабочий ход троса аварийного открывания составляет 4мм.

Д) При прокладке троса аварийного открывания, не допускается перегиб оплетки троса радиусом менее 10 диаметров оплетки троса. В противном случае возможен излом оплетки и пережатие стальной жилы троса.

Технические характеристики:

Диапазон рабочего напряжения,	В	10-18
Ток потребления при срабатывании,	А	не более 9
Ток потребления в состоянии покоя	А	не потребляет
Время импульса на переключение,	сек	от 0.4 до 0.8
Диапазон рабочих температур,	°С	от - 40 до + 85
Диапазон рабочего хода блокиратора,	мм	от 0 до 70

Не рекомендуется подавать на блокиратор импульсы длительностью более 5 секунд, т.к. это может привести к значительному нагреву блокиратора.

Фото №1

В подкапотном пространстве автомобиля демонтируйте корпус воздушного фильтра, аккумуляторную батарею и площадку крепления аккумуляторной батареи.

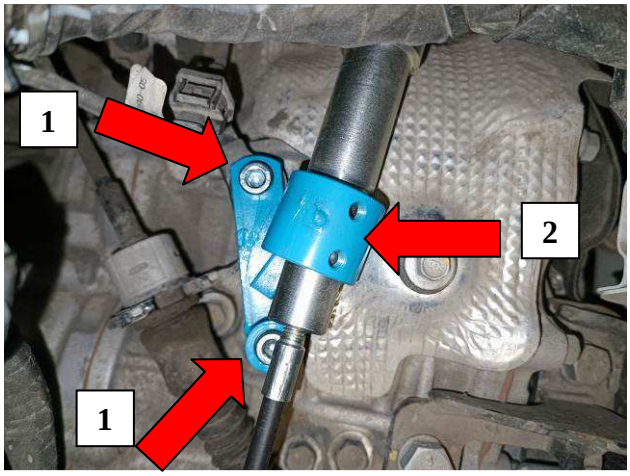

Фото №3

1. Открутите штатный болт крепления кронштейна фиксации троса выбора передач. Установите кронштейн опорный блокиратора КПП GLS [3] и закрепите винтами М8х25 и М8х35 [10, 11].
2. В кольцо опорного кронштейна вставьте блокиратор КПП GLS, закрепите винтом М6х8 [7] и винтом М6х16 [8] последний законтрите гайкой М6 [12].

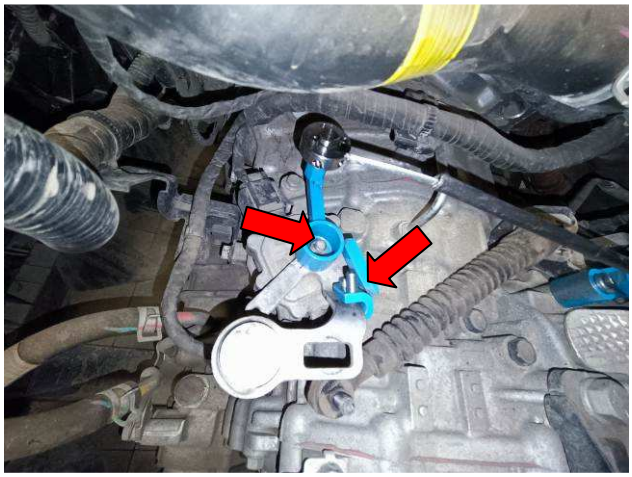

Фото №4

1. Переведите рычаг КПП в положение «Паркинг».
2. Открутите штатную гайку крепления кулисы выбора передач. На кулису выбора передач установите кронштейн фиксации троса КПП [4]. Закрепите штатной гайкой крепления кулисы выбора передач и винтом М6х8 [7] и винтом М6х16 [8] последний законтрите гайкой.

Подключите провода блокиратора к блоку управления. Переведите блокиратор в положение «Заблокировано».

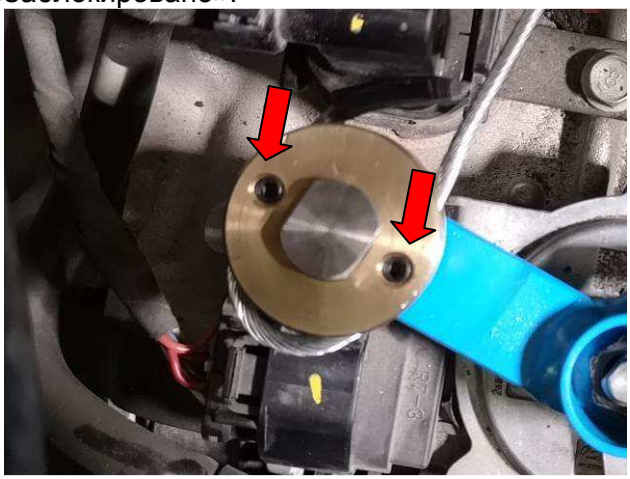

Фото №5

Закрепите трос блокировки в втулке фиксации троса.
Подробное описание схемы крпеления троса смотрите Приложение 1
Проверьте работу блокиратора, переведя блокиратор в положение «Заблокировано» и «Разблокировано». При необходимости ослабьте натяжение троса блокировки

Подключите провода блокиратора к блоку управления и проверьте работоспособность. В положении «Закрыто» переключению кулисы КПП в положения отличные от «Паркинг» препятствует блокиратор. В положении «Открыто» все передачи должны включаться беспрепятственно.

Восстановление работоспособности блокиратора КПП при нештатных ситуациях.

Ситуация	Действие
Перевод блокиратора в положение «Заблокировано» при нахождении рычага КПП в положении отличном от «Паркинг».	Необходимо перевести блокиратор в положение «Разблокированоо» путем снятия электронной системы с охраны, затем необходимо перевести рычаг КПП в положение «Паркинг», поставить электронную систему в охрану.
При снятии автомобиля с охраны КПП не разблокируется.	Открыть капот. Потянуть трос аварийного открывания (ход троса 4 мм). Проверить работу КПП
Сел аккумулятор как перевести КПП в нейтральное положение для буксировки?	Открыть капот. Потянуть трос аварийного открывания (ход троса 4 мм). Проверить работу КПП
Перевод блокиратора в положение «Заблокировано» при нахождении рычага КПП в положении отличном от «Паркинг»,	Необходимо перевести блокиратор в положение «Разблокированоо» путем снятия электронной системы с охраны, затем необходимо перевести рычаг КПП в положение «Паркинг», поставить электронную систему в охрану.

Приложение 1

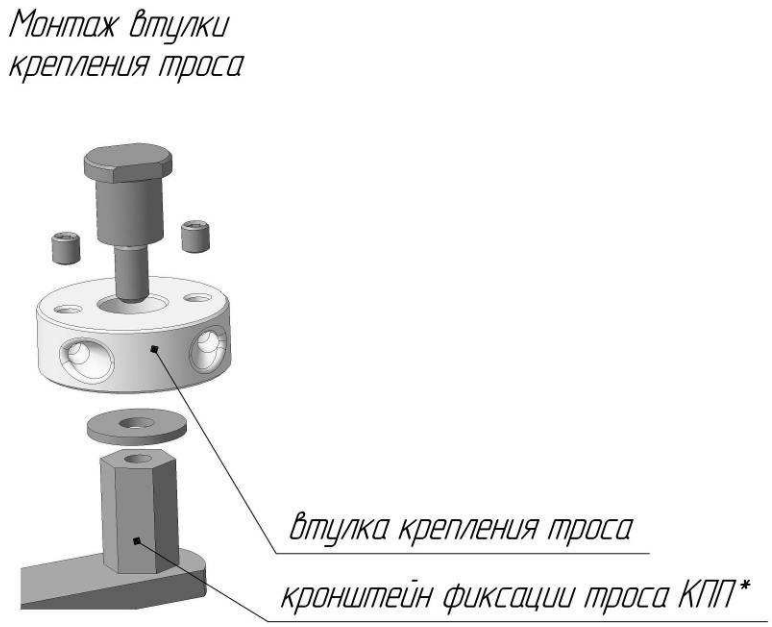
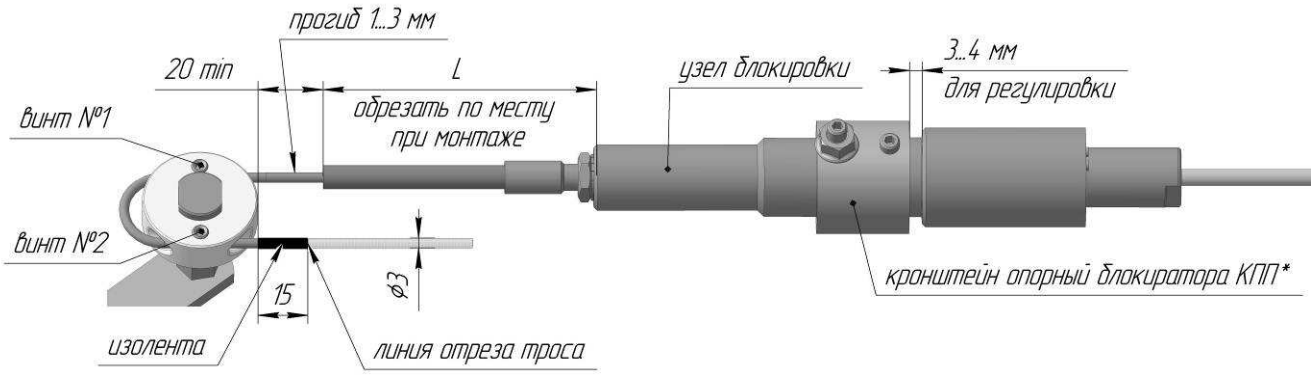
1. На кронштейн фиксации троса установите втулку крепления троса, подложив под нее шайбу ф6мм. Втулку закрепите винтом крепления втулки.
2. Пропустите трос блокировки в отверстие втулки, натяните трос и зафиксируйте винтом установочным М5. Винт закрутите усилием 0.5-0.9 кгсм.
3. Пропустите трос в второе отверстие втулки, натяните трос и зафиксируйте винтом М5. Винт закрутите усилием 0.5-0.9 кгсм.
4. Свободный конец троса обмотайте изолентой на расстоянии 20 мм от ролика, лишний участок троса обрежьте.